LM SERIES

INFOGRAFICHE / INFOGRAPHICS

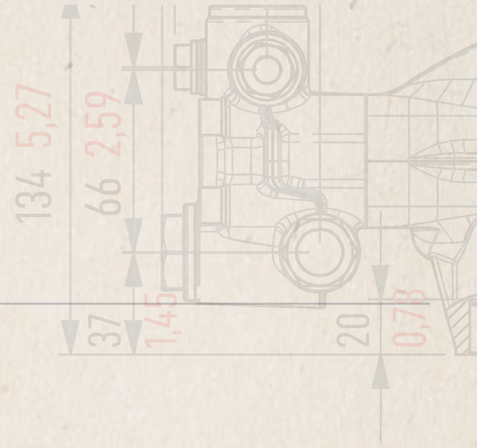

PORTATA - GIRI / FLOW RATE - RPM

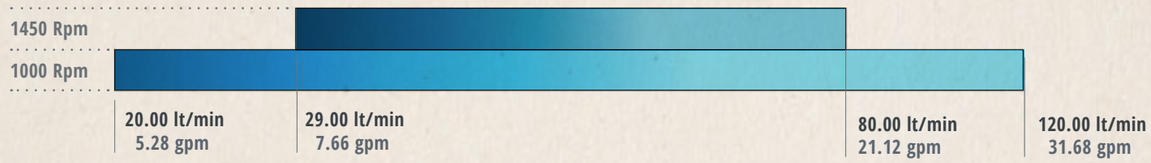

PRESSIONE MASSIMA
MAX PRESSURE

TEMP. MASSIMA ACQUA
MAX WATER TEMP.

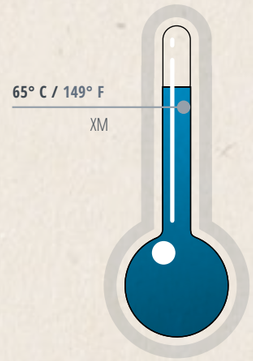

INDICE DI SEZIONE / SECTION INDEX

LM
TESTATA IN GHISA / *CAST IRON HEAD*

74

LM
TESTATA IN ACCIAIO / *STAINLESS STEEL HEAD*

76

COLD WATER | ELECTRIC ENGINE | CAST IRON HEAD

LM

NEW

Ghisa
Cast Iron

MAX TEMP. ACQUA
MAX WATER TEMP.

C: 65.00°
F: 149.00°

PORTATA MAX
MAX FLOW RATE

Lt/min: 120.00
Gpm: 31.68

PRESSIONE MAX
MAX PRESSURE

Bar: 280.00
Psi: 4060.00

ATTACCHI / CONNECTIONS

	Ø20	Ø30	Ø40
INLET	G 3/4"	G 1"	G 1-1/4"
OUTLET	G 1-1/4"	G 3/4"	G 3/4"

Frequenza Frequency	Portata Flow rate		Giri Revolutions	Pressione minima Min Pressure		Pressione massima Max Pressure		Capacità olio Oli Capacity		Peso Weight	
Hertz	Lt/min	Gal	Rpm	Bar	Psi	Bar	Psi	Lt	Gal	Kg	Lbs
50Hz	45.00 - 120.00	11.88 - 31.68	1000	0.2	2.9	280	4060	3.1	0.82	70	154
	40.00 - 80.00	10.56 - 21.12	1450								

CARATTERISTICHE / *FEATURES*

- Testata in ghisa
- Aste pistoni di guida rettificati per una riduzione dell'attrito durante lo scorrimento
- Albero sovradimensionato con terminale per una migliore trasmissione della coppia
- Pistoni in ceramica di grosso spessore per una maggiore durata
- Sistema di tenuta a doppia guarnizione
- Valvole di aspirazione e mandata con passaggi acqua maggiorati
- Cuscinetti a rulli conici ad alta resistenza
- Forma del corpo pompa studiato per resistere nel tempo
- Bielle realizzate con una speciale lega antifrizione

- *Cast iron manifold designed for strength*
- *Cam-Ground pistons for smoother stroke and better oil-tightness*
- *Oversized shaft and long end section for better torque transmission*
- *Extra-thick ceramic pistons for greater durability*
- *Double gasket sealing system*
- *Intake and delivery valves with larger water passages*
- *Tapered roller bearings with high resistance*
- *Body of the pump designed for long-term durability*
- *Rods made of a special anti-friction alloy*

ACCOPPIAMENTO / PAIRING

MEC 160

MEC 180

USO / APPLICATION

EDILIZIA
CONSTRUCTION

PULIZIA
CLEANING

IND. PESANTE
HEAVY DUTY

SCARICA GLI SCHEMI TECNICI DAL NOSTO SITO
TECHNICAL SHEETS AVAILABLE ON OUR SITE

www.e-mazzoni.it

POMPE AD ALTA PRESSIONE
HIGH PRESSURE PUMPS

Codice Code	Modello Model	Portata Flow Rate 1000 Rpm Lt/Min	Portata 1000 Rpm Gpm	Portata 1450 Rpm Lt/min	Portata 1450 Rpm Gpm	Pressione Pressure Bar	Pressione Psi	Potenza Power 1000 Rpm HP	Potenza 1000 Rpm Kw	Potenza 1450 Rpm HP	Potenza 1450 Rpm Kw	Albero Shaft L:40mm - Ø24	Albero mm	Pistone Piston mm
P3.040.006	**LM40280R**			40,00	10,56	280	4060			29,09	21,55	Destra / Right	80	30
P3.040.007	**LM67280R**			67,00	17,68	280	4060			43,64	32,32	Destra / Right	80	30
P3.040.008	**LM80280R**			80,00	21,12	280	4060			58,18	43,10	Destra / Right	80	30
P3.040.004	**LM45280R**	45,00	11,88			280	4060	32,73	24,24			Destra / Right	80	30
P3.040.005	**LM60280R**	60,00	15,84			280	4060	43,64	32,32			Destra / Right	80	30
P3.040.009	**LM80150R**	80,00	21,12			150	2175	31,17	23,09			Destra / Right	80	40
P3.040.010	**LM100150R**	100,00	26,40			150	2175	38,96	28,86			Destra / Right	80	40
P3.040.011	**LM120150R**	120,00	31,68			150	2175	46,75	34,63			Destra / Right	80	40
P3.040.017	**LM40280L**			40,00	10,56	280	4060			29,09	21,55	Sinistra / Left	80	30
P3.040.018	**LM67280L**			67,00	17,68	280	4060			43,64	32,32	Sinistra / Left	80	30
P3.040.019	**LM80280L**			80,00	21,12	280	4060			58,18	43,10	Sinistra / Left	80	30
P3.040.015	**LM45280L**	45,00	11,88			280	4060	32,73	24,24			Sinistra / Left	80	30
P3.040.016	**LM60280L**	60,00	15,84			280	4060	43,64	32,32			Sinistra / Left	80	30
P3.040.020	**LM80150L**	80,00	21,12			150	2175	31,17	23,09			Sinistra / Left	80	40
P3.040.021	**LM100150L**	100,00	26,40			150	2175	38,96	28,86			Sinistra / Left	80	40
P3.040.022	**LM120150L**	120,00	31,68			150	2175	46,75	34,63			Sinistra / Left	80	40

RICAMBI / *SPARE PARTS*

Ø30 | Ø40 | Ø30 / Ø40

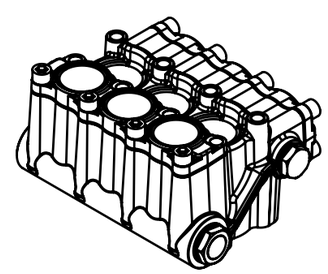

KIT - P9.040.038 | KIT - P9.040.039

TESTATA COMPLETA
COMPLETE HEAD OF THE PUMP

KIT - P9.039.003

ANELLI TENUTA OLIO ASTA
KIT OIL SEAL PUMP

KIT - P9.003.058
KIT - P9.003.059

GUARNIZIONE PISTONE
KIT PLUNGER SEALS

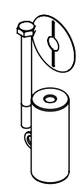

KIT - P9.004.025
KIT - P9.004.026

PISTONE
KIT CERAMIC PISTON

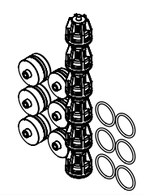

KIT - P9.001.013
KIT - P9.001.014

VALVOLA COMPLETA
COMPLETE VALVE

KIT - P9.003.061

GUARNIZIONE PISTONE - PACCO COMPLETO
KIT COMPLETE SEALS

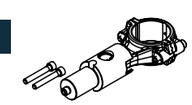

KIT - P9.041.009

PREMONTATO BIELLA - ASTA
PREASSEMBLED CONNECTING ROD

COLD WATER | ELECTRIC ENGINE | STAINLESS STEEL HEAD

LM

NEW

Acciaio AISI430
AISI430 Stainless Steel

MAX TEMP. ACQUA
MAX WATER TEMP.

C: **65.00°**
F: **149.00°**

PORTATA MAX
MAX FLOW RATE

Lt/min: **41.00**
Gpm: **10.82**

PRESSIONE MAX
MAX PRESSURE

Bar: **500.00**
Psi: **7251.89**

ATTACCHI / CONNECTIONS

	Ø20	Ø30	Ø40
INLET	G 3/4"	G 1"	G 1-1/4"
OUTLET	G 1-1/4"	G 3/4"	G 3/4"

Frequenza Frequency	Portata Flow rate		Giri Revolutions	Pressione minima Min Pressure		Pressione massima Max Pressure		Capacità olio Oli Capacity		Peso Weight	
Hertz	Lt/min	Gal	Rpm	Bar	Psi	Bar	Psi	Lt	Gal	Kg	Lbs
50Hz	20.00 - 30.00	5.28 - 7.92	1000	0.2	2.9	500	7251.89	3.1	0.82	70	154
	29.00 - 41.00	7.66 - 10.82	1450								

CARATTERISTICHE / *FEATURES*

- Testata in acciaio AISI430
- Aste pistoni di guida rettificati per una riduzione dell'attrito durante lo scorrimento
- Albero sovradimensionato con terminale per una migliore trasmissione della coppia
- Pistoni in ceramica di grosso spessore per una maggiore durata
- Sistema di tenuta a doppia guarnizione
- Valvole di aspirazione e mandata con passaggi acqua maggiorati
- Cuscinetti a rulli conici ad alta resistenza
- Forma del corpo pompa studiato per resistere nel tempo
- Bielle realizzate con una speciale lega antifrizione

- *AISI430 Stainless steel manifold designed for strength*
- *Cam-Ground pistons for smoother stroke and better oil-tightness*
- *Oversized shaft and long end section for better torque transmission*
- *Extra-thick ceramic pistons for greater durability*
- *Double gasket sealing system*
- *Intake and delivery valves with larger water passages*
- *Tapered roller bearings with high resistance*
- *Body of the pump designed for long-term durability*
- *Rods made of a special anti-friction alloy*

ACCOPPIAMENTO / PAIRING

MEC 160

MEC 180

USO / APPLICATION

EDILIZIA
CONSTRUCTION

PULIZIA
CLEANING

IND. PESANTE
HEAVY DUTY

SCARICA GLI SCHEMI TECNICI DAL NOSTO SITO
TECHNICAL SHEETS AVAILABLE ON OUR SITE

www.e-mazzoni.it

POMPE AD ALTA PRESSIONE
HIGH PRESSURE PUMPS

Codice Code	Modello Model	Portata Flow Rate				Pressione Pressure		Potenza Power				Albero Shaft		Pistone Piston
		1000 Rpm		1450 Rpm				1000 Rpm		1450 Rpm				
		Lt/Min	Gpm	Lt/min	Gpm	Bar	Psi	HP	Kw	HP	Kw	L:40mm - Ø24	mm	mm
P3.040.003	**LM29500R**	20,00	5,28	29,00	7,66	500	7252	25,97	19,24	37,66	27,90	Destra / Right	80	20
P3.040.001	**LM36500R**	25,00	6,60	36,00	9,50	500	7252	32,47	24,05	46,75	34,63	Destra / Right	80	20
P3.040.002	**LM41500R**	30,00	7,92	41,00	10,82	500	7252	38,96	28,86	53,25	39,44	Destra / Right	80	20
P3.040.014	**LM29500L**	20,00	5,28	29,00	7,66	500	7252	25,97	19,24	37,66	27,90	Sinistra / Left	80	20
P3.040.012	**LM36500L**	25,00	6,60	36,00	9,50	500	7252	32,47	24,05	46,75	34,63	Sinistra / Left	80	20
P3.040.013	**LM41500L**	30,00	7,92	41,00	10,82	500	7252	38,96	28,86	53,25	39,44	Sinistra / Left	80	20

DIAMETRO 20 / *DIAMETER 20*

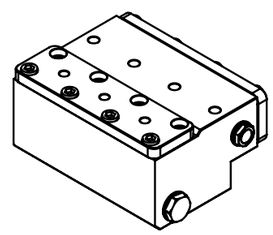

KIT - P9.040.037

TESTATA COMPLETA
COMPLETE HEAD OF THE PUMP

KIT - P9.039.003

ANELLI TENUTA OLIO ASTA
KIT OIL SEAL PUMP

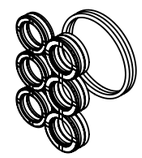

KIT - P9.003.057

GUARNIZIONE PISTONE
KIT PLUNGER SEALS

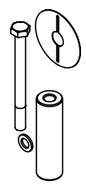

KIT - P9.004.024

PISTONE diametro 20
KIT CERAMIC PISTON DIAMETER 20

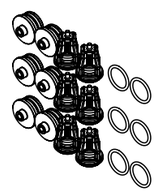

KIT - P9.001.012

VALVOLA COMPLETA
COMPLETE VALVE

KIT - P9.003.062

GUARNIZIONE PISTONE - PACCO COMPLETO
KIT COMPLETE SEALS

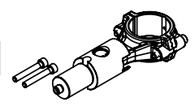

KIT - P9.041.009

PREMONTATO BIELLA - ASTA
PREASSEMBLED CONNECTING ROD

LM SERIES

Modello Model	Testata Manifold	Pistone Piston	Giri Revolutions	Portata Flow rate		Pressione max Max Pressure		Temp. Max Acqua Max Water Temp		Motore Engine	Frequenza Frequency
		mm	Rpm	Lt/min	Gal	Bar	Psi	°C	°F		Hertz
LM	Ghisa / Nickel Plated	30	1000	45.00 - 60.00	11.88 - 15.84	280	4060	65	149		50
	Ghisa / Nickel Plated		1450	40.00 - 80.00	10.56 - 21.12						
LM	Ghisa / Nickel Plated	40	1000	80.00 - 120.00	21.12 - 31.68	150	2175	65	149		
LM	Inox / *Stainless Steel*	20	1000	20.00 - 30.00	5.28 - 7.92	500	7252	65	149		
	Inox / *Stainless Steel*		1450	29.00 - 41.00	7.66 - 10.82						

SERIE LM | SCHEMI TECNICI
LM SERIES | TECHNICAL DIAGRAM

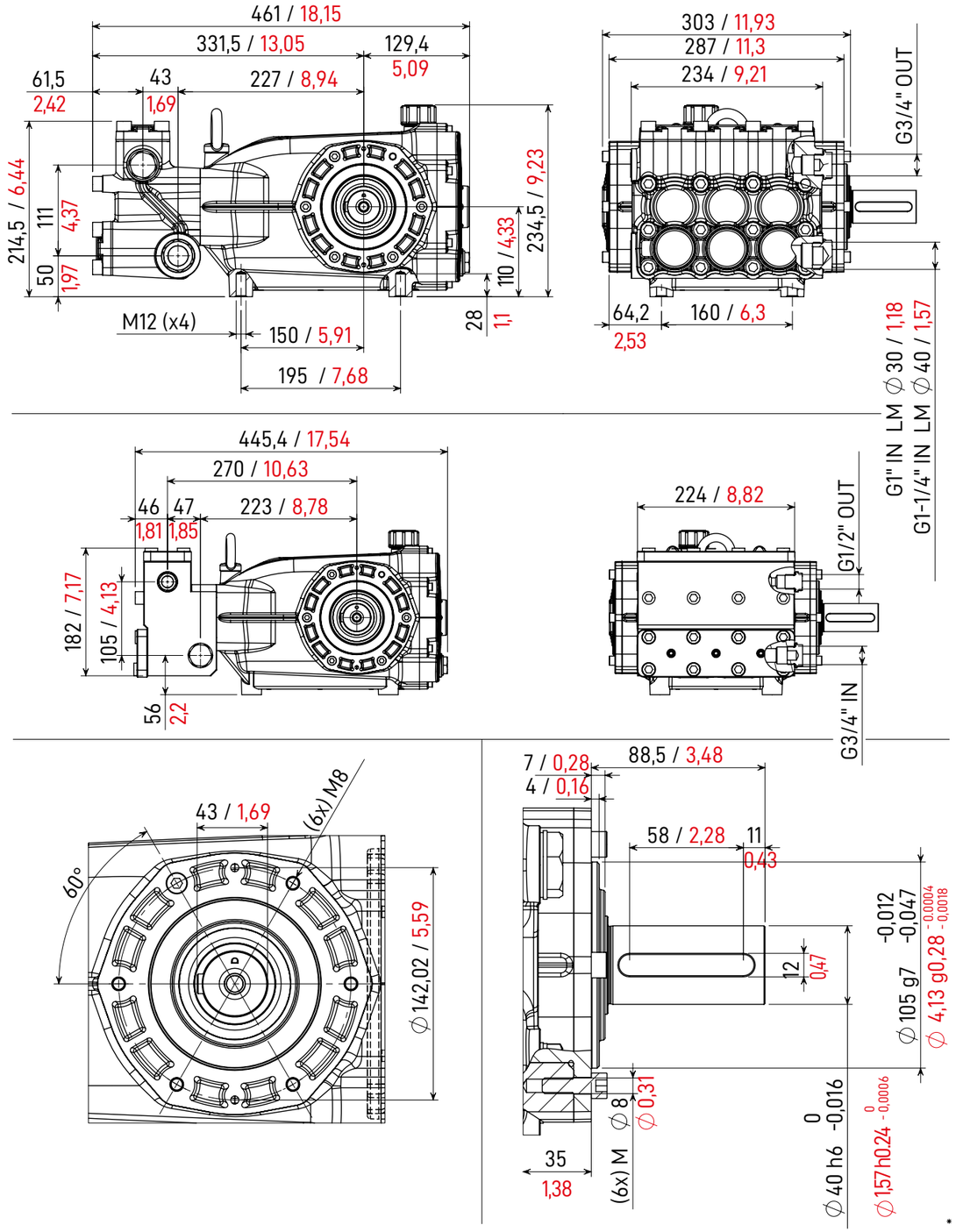

UNITÀ DI MISURA / UNITS OF MEASUREMENT

● mm ● inch